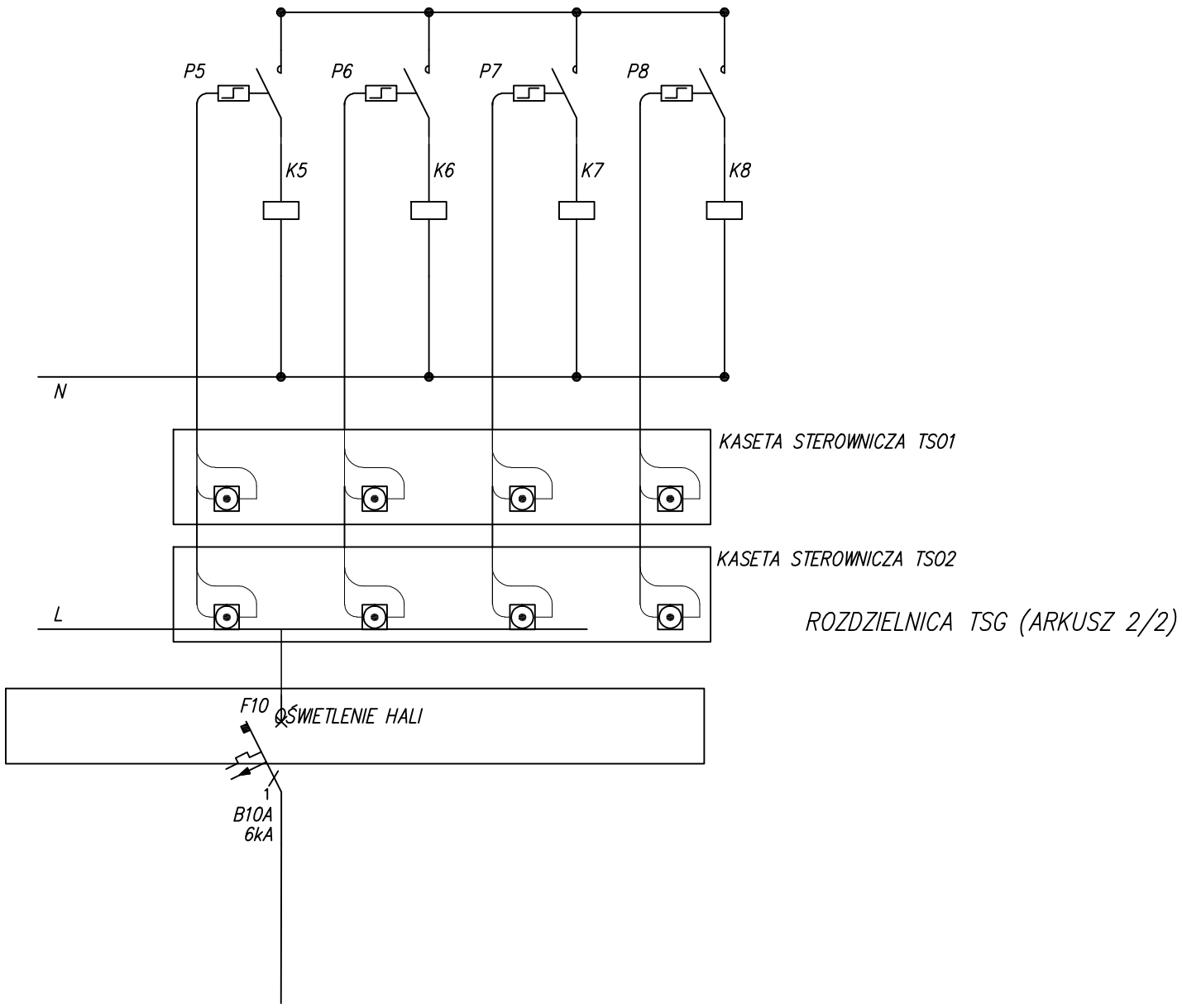

ZAKŁAD GOSPODARKI MIESZKANIOWEJ Sp. z o.o.
ul. Gen. Karola Świerczewskiego 46, 58-370 Boguszów-Gorce
tel. 74/ 844-94-11, 74/844-94-12, fax 74/ 844-94-69

Nazwa zadania:	Termomodernizacja budynku administracji publicznej, tj. Publicznego Gimnazjum nr 1 przy ul. L. Waryńskiego 10 w Boguszowie-Gorcach
Inwestor:	Gmina Boguszów Gorce Pl. Odrodzenia 1 58-370 Boguszów-Gorce

BRANŻA: INSTALACJE ELEKTRYCZNE

PROJEKTANT:	mgr inż. Krzysztof Leszczyński	Upr.: 198/DOŚ/15	Podpis:
SPRAWDZAJĄCY:	mgr inż. Przemysław Jaromin	157/DOŚ/03	

NAZWA RYSUNKU

Schemat elektryczny rozdzielnicy TSG (arkusz 2/2)

Data:	Stadium:	Skala:	Nr rysunku:
12.2015r.	PROJEKT WYKONAWCZY	–	12/IE

Zastrzega się wszelkie prawa wynikające z Ustawy o prawie autorskim. Rysunek niniejszy nie może być w całości lub w części przerysowany, uzupełniony lub odsłaniany komukolwiek, bez pisemnej zgody firmy projektowej